ATTENZIONE: Il montaggio del prodotto deve essere eseguito da personale specializzato.
WARNING: The mounting of the product it must be realized from staff specialist

LEGENDA / *LEGEND*

Bloccare con frenafiletti: L= Leggera - M= Media - S= Forte
Lock with the threadlocker: L= Light - M= Medium - S= Strong

Lubrificare ✓/ *Lubricate* ✓
Non lubrificare × / *Do not lubricate* ×
Solo primi filetti ♦ / *First threads only* ♦

Pulire e/o sgrassare
Clean and/or degrease

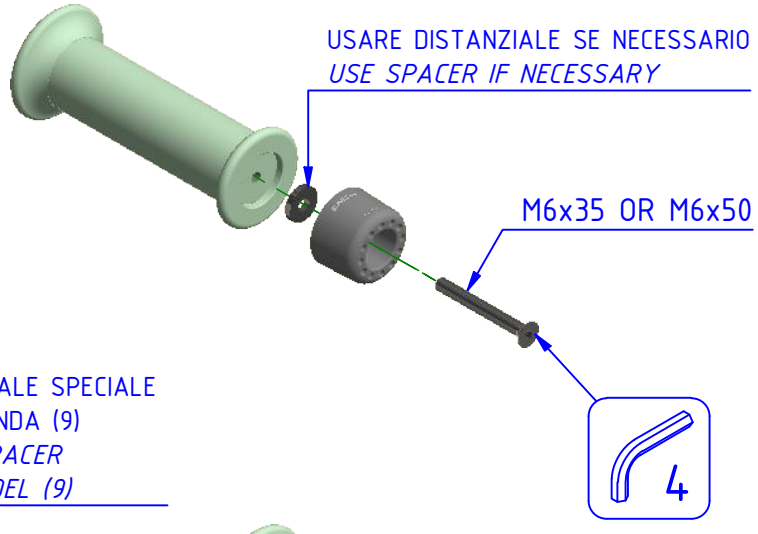

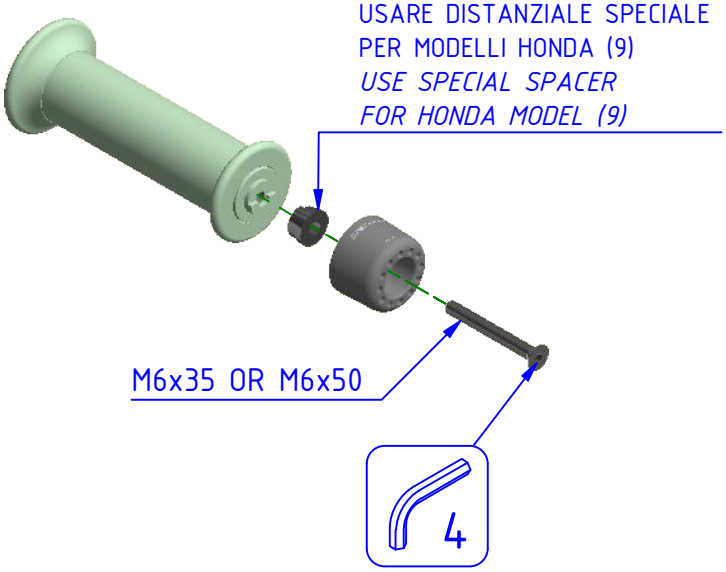

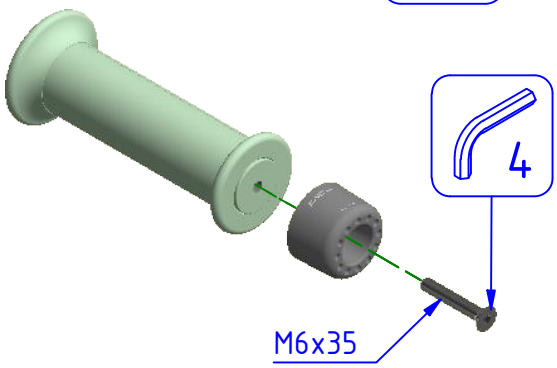

IMPORTANTE
Per il corretto montaggio lasciare circa 1 mm di spazio tra l'estremità del manubrio e l'impugnatura

IMPORTANT
For correct assembly leave about 1 mm of space between the handlebar end and the grip

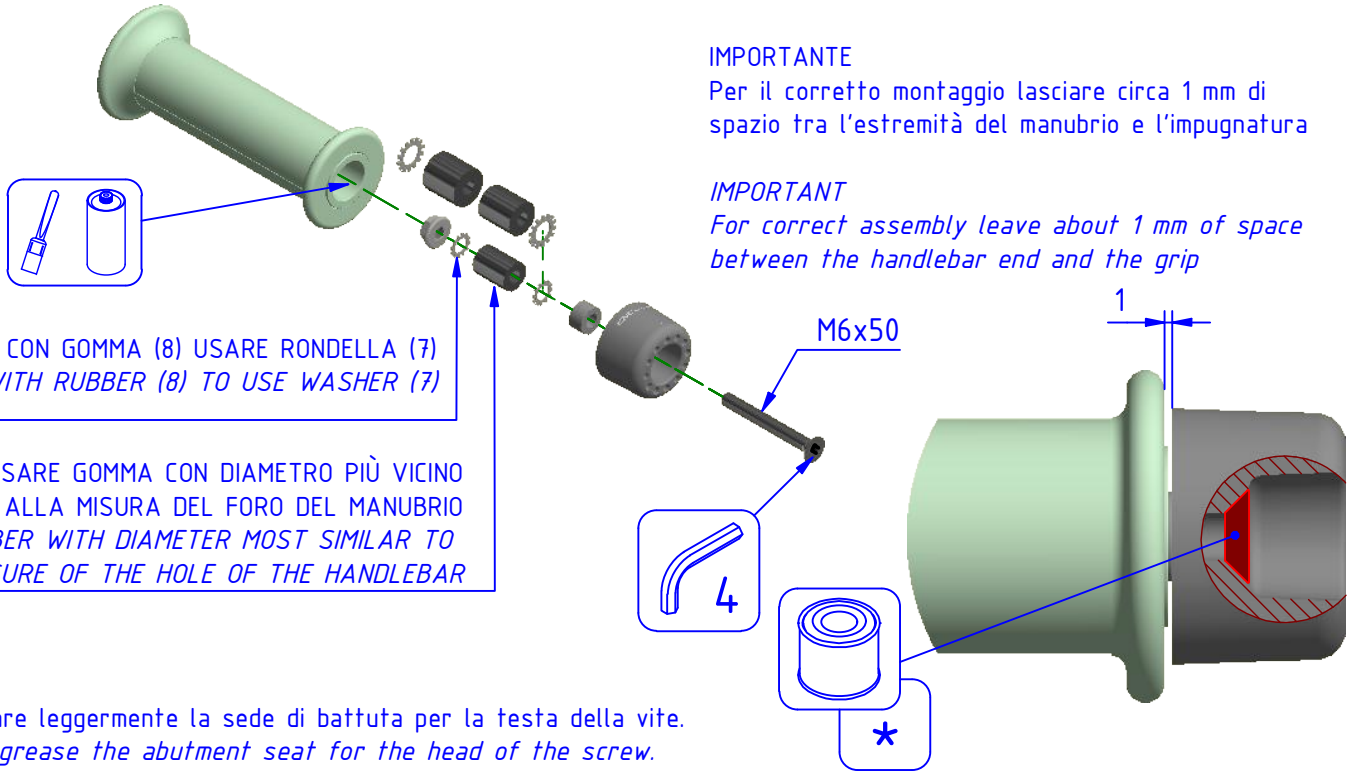

* Lubrificare leggermente la sede di battuta per la testa della vite.
* *Lightly grease the abutment seat for the head of the screw.*

ATTENZIONE: Questo prodotto potrebbe non essere conforme al codice stradale o alle leggi vigenti in alcuni paesi e quindi utilizzabili solo in aree private e/o chiuse al traffico
WARNING: This product may not comply with local road rules and regulations and can be used only in private areas and/or areas closed to traffic.

ART:
CM230

ISTRUZIONI / INSTRUCTIONS

CONTRAPPESI MANUBRIO
HANDLEBAR ENDS

A termini di legge ci riserviamo la proprietà di questo disegno con divieto di riprodurlo o di renderlo noto a terzi senza nostra autorizzazione. / Pursuant to law, we reserve the ownership of this drawing with prohibition to copy or disclosed to third parties without our authorization.
CNC RACING si riserva il diritto, a sua esclusiva discrezione, di apportare modifiche al prodotto e a queste informazioni in qualsiasi momento e senza preavviso. / CNC RACING reserves the right, in its sole discretion, to modify the product and this information at any time without prior notice.