ATTENZIONE Il montaggio del prodotto deve essere eseguito da personale specializzato.
WARNING *The mounting of the product it must be realized from skilled personnel.*

Immagini usate a fini esclusivamente illustrativi
Images used for illustrative purposes only

LEGENDA / *LEGEND*

Bloccare con frenafiletti: L= Leggera - M= Media - S= Forte
Lock with the threadlocker: L= Light - M= Medium - S= Strong

OEM — Parte della dotazione originale
Original equipment manufacturer's part

*VALIDO ANCHE PER LATO SINISTRO
**VALID ALSO FOR LEFT SIDE*

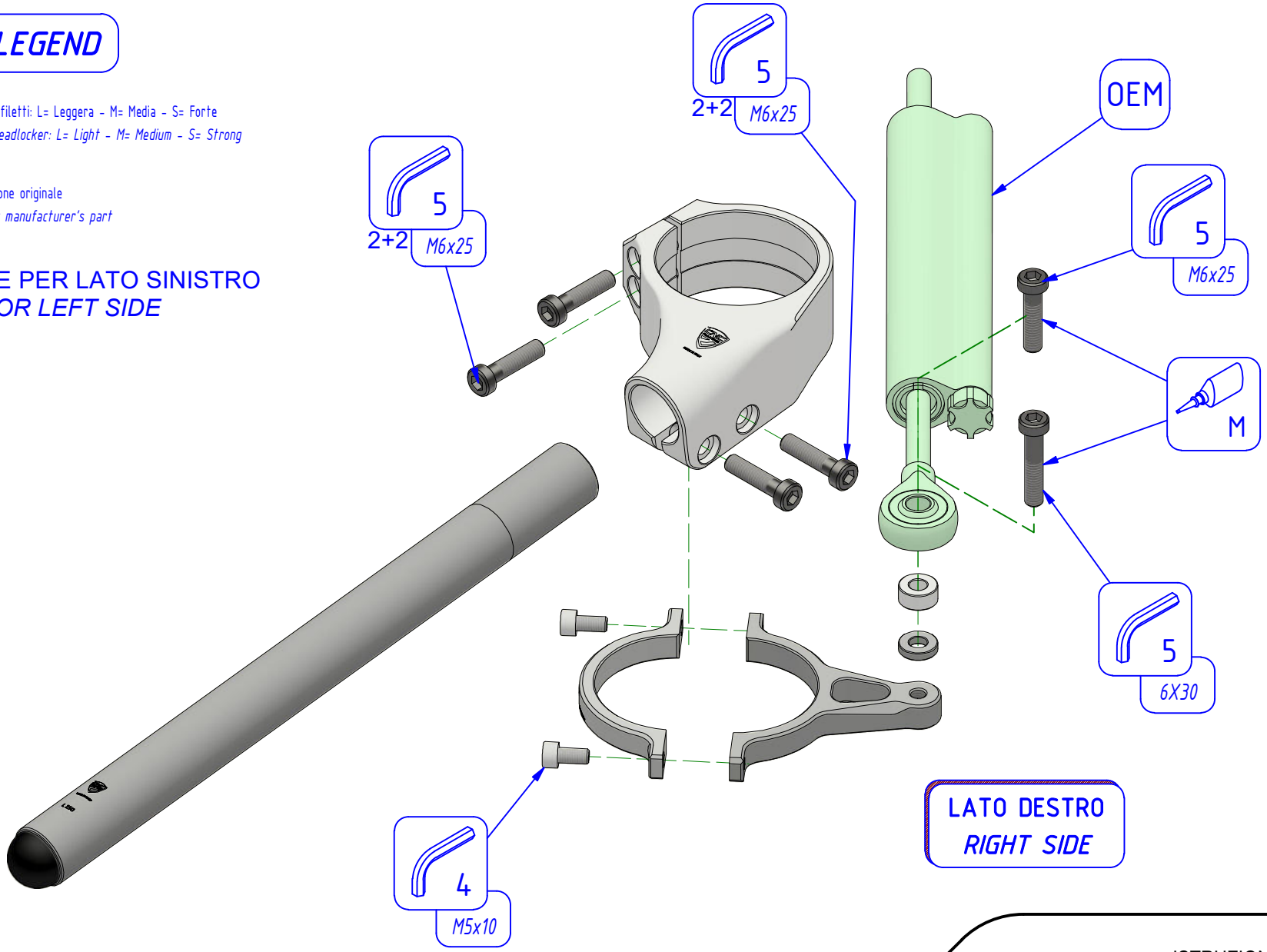

SM354 ISTRUZIONI INSTRUCTIONS

MANUTENZIONE E PULIZIA: AVVERTENZA - *MAINTENANCE AND CLEANING: WARNING*
PARTI ANODIZZATE e/o LEXAN: NON USARE sgrassatori a base acida o alcalina. Usare saponi neutri. Lavare a moto fredda, mai calda. No idropulitrice.
ANODIZED and / or LEXAN PARTS: DO NOT USE acid or alkaline based degreasers. Use neutral soaps. Wash on a cold bike, never hot. No pressure washer.

Rev. ***00/00***